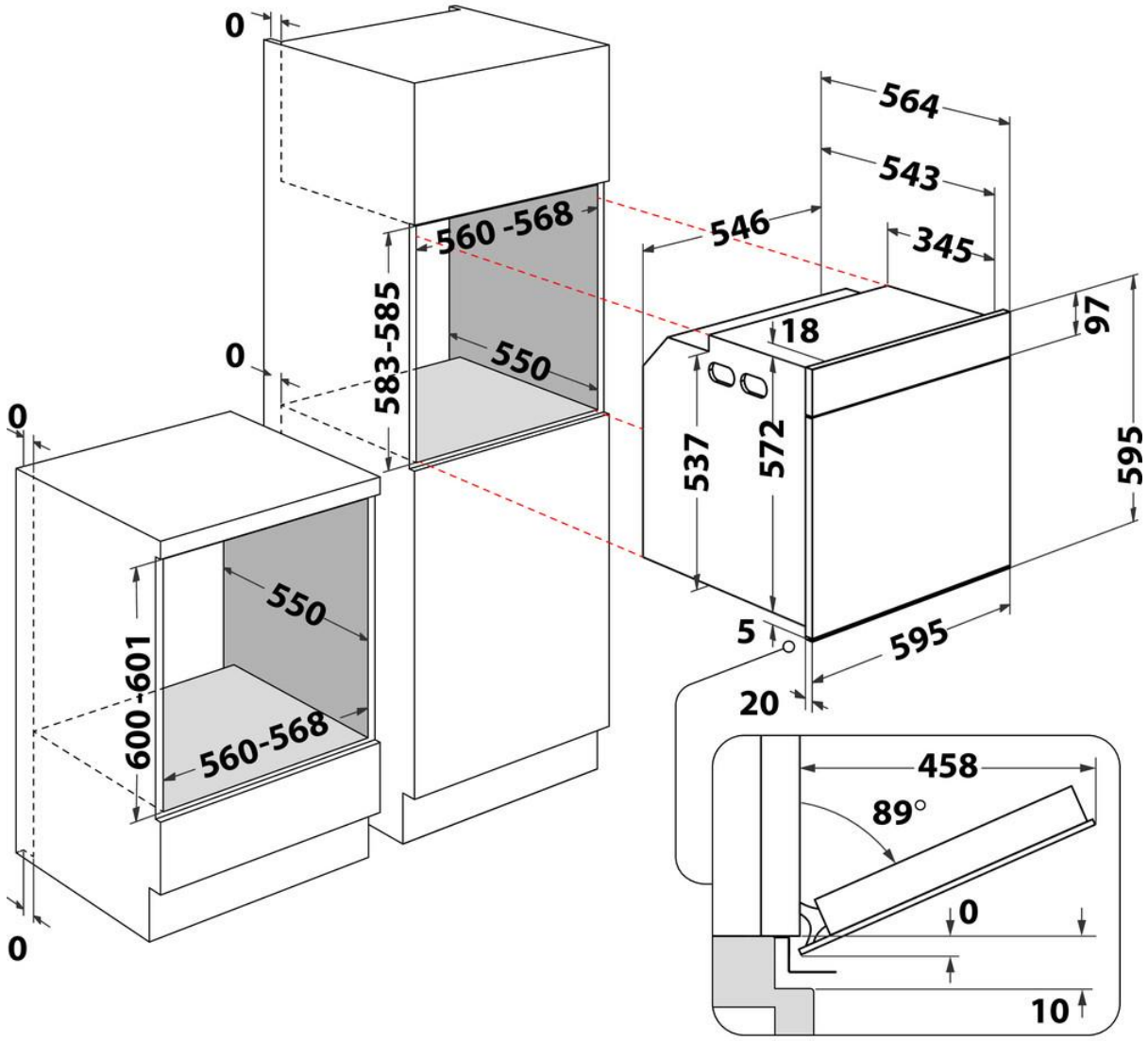
0
564
543
546
345
560 -568
583-585
550
18
97
0
537
572
595
0
550
600 -601
560-568
5
595
20
458
89°
0
10
0